Çamlıbeller Metal,Çelik
Dilatasyon

Zemin Profilleri
Floor Joint Profiles
Çm Ç237-070 H=43 mm

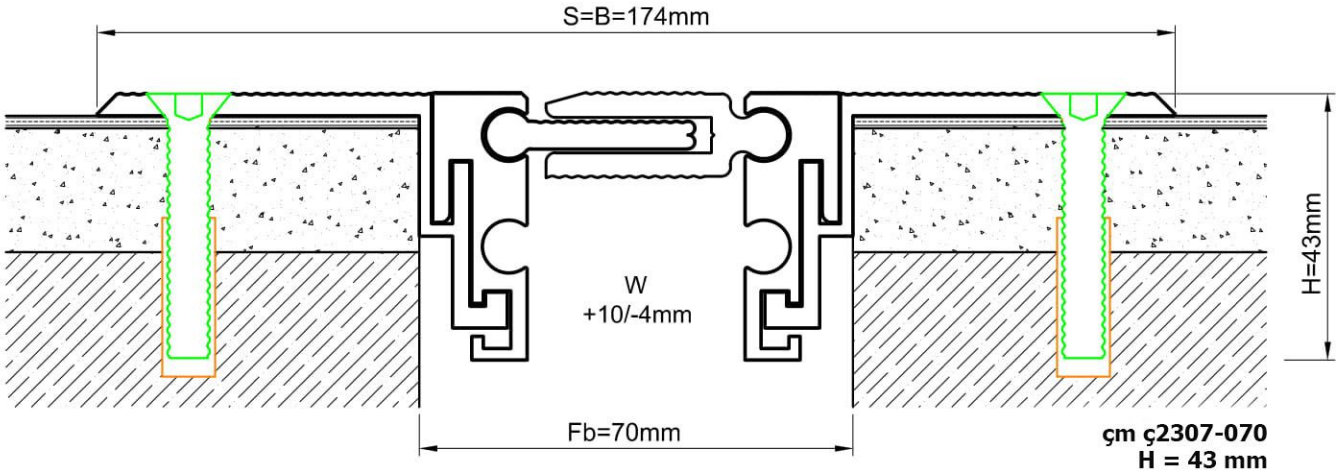

çm ç2307-070
H = 43 mm

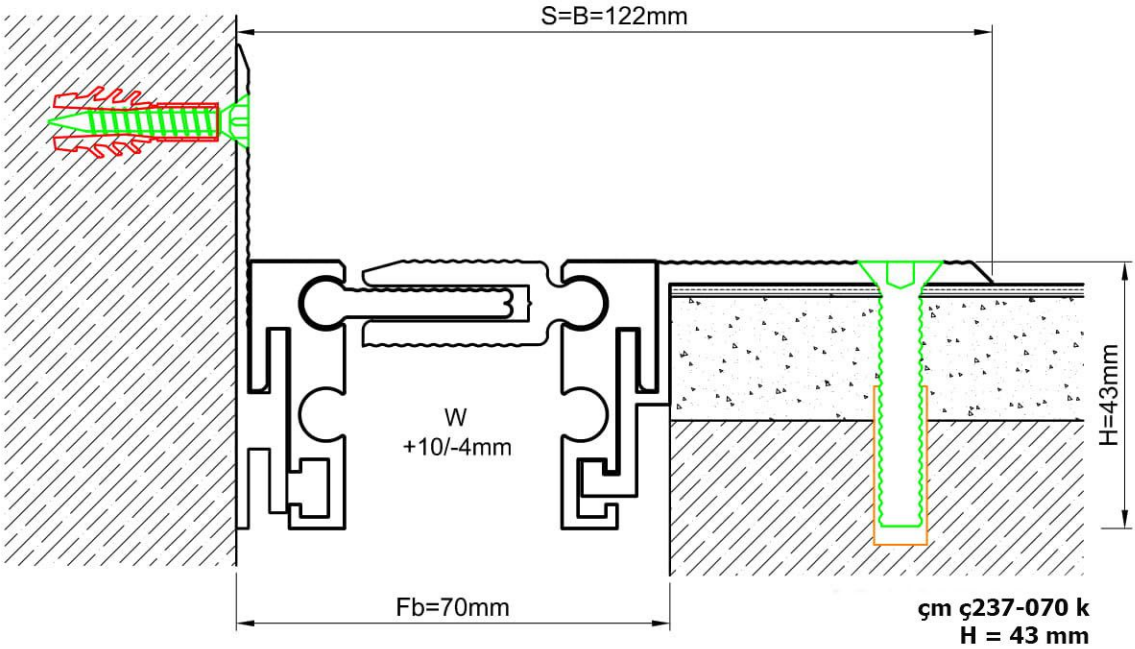

çm ç237-070 k
H = 43 mm

Profil No Profile Number	AS U237-070	AS U237-070 K
Fb (mm)	70	70
H (mm) yaklaşık approx.	43	43
W± (mm) yaklaşık approx.	+10/-4	+10/-4
Renk Color	Alüminyum: Natürel Aluminum: Natural	
Malzeme Material	Alüminyum Aluminum	
Standart Uzunluk Standard Length	3	
Yükleme Kapasitesi Load-Bearing Capacity		